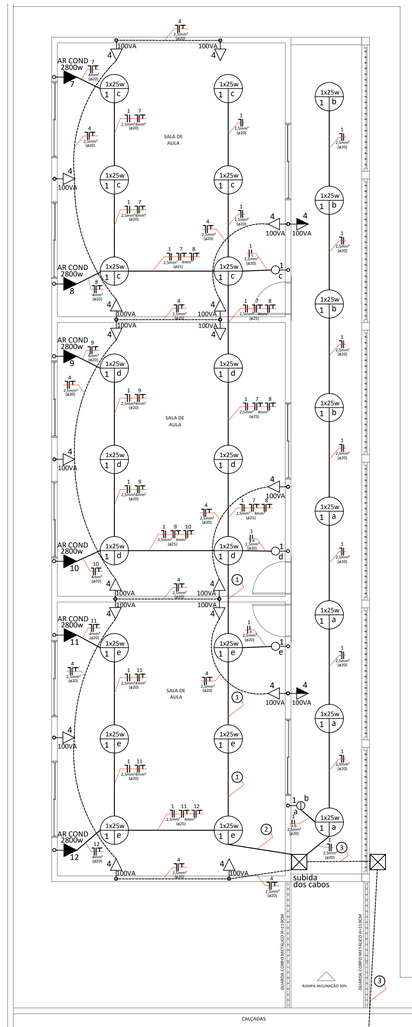

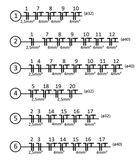

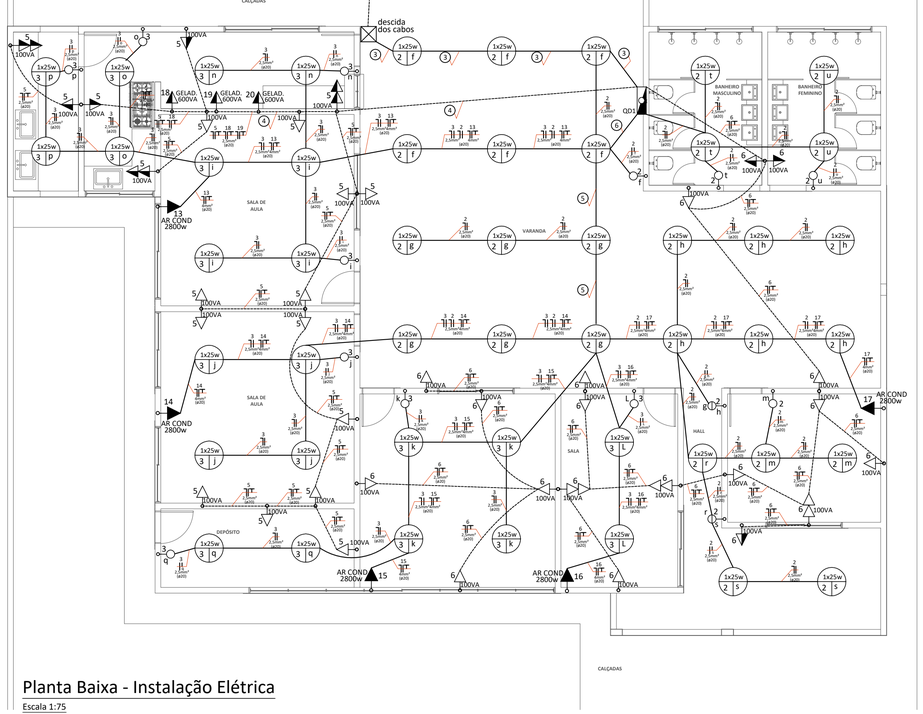

Planta Baixa - Instalação Elétrica

Escala 1:75

Diagrama Unifilar

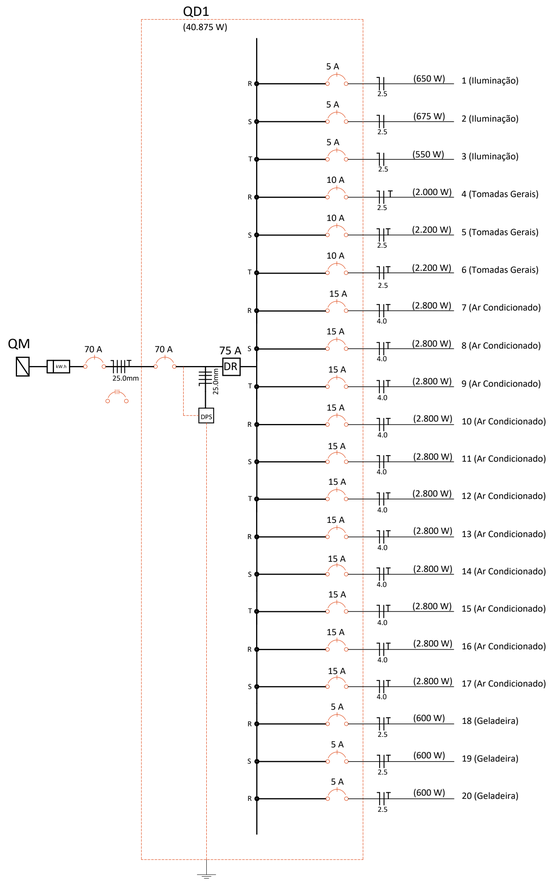

Simbologia

	Caixa de medição embutir a 1,60m do piso
100x100x60	Caixa de passagem de embutir no piso
	Interruptor simples 2 teclas - 1,05m do piso
	Interruptor com tomada simples - 1,05m do piso
	Luminária p/ fluor. compacta dupla - embutir
	Quadro de distribuição - embutir a 1,50m do piso
	Tomada universal 2P+T a 1,05m do piso

Simbologia

impacto	Anti-impacto/inseto - sobrepor (parede) - anti-impacto 100 W
100x100x80	Aço pintado - piso (ref Brum) - 100x100x80 mm
CD	Compacta dupla - embutir - 26 W
CH	Tomada - uso específico - Chuveiro simples
AR COND	Tomada - uso específico - Condicionador de ar
2PT	Tomada redonda - 2P+T 10A
DR	Disjuntor Residual fase/ neutro
DPS	Dispositivo de proteção contra surtos - 275 VCA - 40 ka
(ø)	eletroduto
(øCA)	eletrocalha (canaleta)

OBSERVAÇÕES:
- Eletrodutos não cotados 25mm (3/4").
- Verificar circuitos no quadro de cargas e diagrama unifilar.

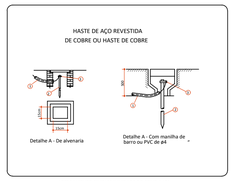

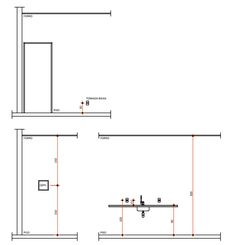

VISTA FRONTAL VISTA POSTERIOR VISTA LATERAL

Detalhe Altura Tomadas e Interruptores

Sem Escala

	Caixa de medição embutir a 1,60m do piso
100x100x80	Caixa de passagem de embutir no piso
	Interruptor simples 1 tecla - 1,05m do piso
	Interruptor simples 2 teclas - 1,05m do piso
	Interruptor simples 3 teclas - 1,05m do piso
	Interruptor com tomada simples - 1,05m do piso
	Luminária p/ fluor. compacta dupla - embutir
	Luminária p/ lâmp. incand. anti-impacto - parede
CH	Ponto 2P+T a 2,40m do piso
	Quadro de distribuição - embutir a 1,50m do piso
	conector trif. para chuveiro
AR COND	Tomada hexagonal (NBR 14136) - 2P+T 20 A a 2,40m do piso
	Tomada universal para telefone e interner 0,30m do piso
	Interruptor paralelo com tomada simples - 1,05m do piso
	Interruptor paralelo 1 tecla - 1,05m do piso
	Arandela Led 25W
	Tomada universal 2P+T a 0,00m do piso
LED	Spots par30 Led 25W - 2m do piso
25W Lum. Vertical	Iluminação Led 25W dos cortineiros
	Iluminação Vertical Led 25W

	Tomada universal para antena a 1,05m do piso
2PT	Tomada universal dupla 2P+T a 0,30m do piso
2PT	Tomada universal dupla 2P+T a 1,05m do piso
2PT	Tomada universal 2P+T a 0,30m do piso
	Tomada universal 2P+T a 1,05m do piso

impacto	Anti-impacto/inseto - sobrepor (parede) - anti-impacto 100 W
100x100x80	Aço pintado - piso (ref Brum) - 100x100x80 mm
CD	Compacta dupla - embutir - 26 W
CH	Tomada - uso específico - Chuveiro simples
AR COND	Tomada - uso específico - Condicionador de ar
2PT	Tomada redonda - 2P+T 10A
DR	Disjuntor Residual fase/ neutro
DPS	Dispositivo de proteção contra surtos - 275 VCA - 40 ka
(ø)	eletroduto
(øCA)	eletrocalha (canaleta)

OBSERVAÇÕES:
- Eletrodutos não cotados 25mm (3/4").
- Verificar circuitos no quadro de cargas e diagrama unifilar.

Quadro de Cargas / Força / Fuz

Quadro	Circuito	Descrição	Potência (W)	Potência (VA)	Fator Potência	Fator Demanda	Demanda	(V) Tensão	(A) Corrente	Fase (mm²)	Neutro (mm²)	Terra (mm²)	(A) Proteção	Fase R	Fase S	Fase T
QD1	1	ILUMINAÇÃO GERAL	650	707	0,92	0,40	260	220	3,21	2,5	2,5	2,5	5	650		
QD1	2	ILUMINAÇÃO GERAL	675	734	0,92	0,40	270	220	3,33	2,5	2,5	2,5	5		675	
QD1	3	ILUMINAÇÃO GERAL	550	598	0,92	0,40	220	220	2,72	2,5	2,5	2,5	5			550
QD1	4	TOMADAS GERAIS	2000	2500	0,80	0,40	800	220	11,36	2,5	2,5	2,5	10	2000		
QD1	5	TOMADAS GERAIS	2200	2750	0,80	0,40	880	220	12,50	2,5	2,5	2,5	10		2200	
QD1	6	TOMADAS GERAIS	2200	2750	0,80	0,40	880	220	12,50	2,5	2,5	2,5	10			2200
QD1	7	AR CONDICIONADO	2800	3111	0,90	0,72	2016	220	14,14	4,0	4,0	4,0	15	2800		
QD1	8	AR CONDICIONADO	2800	3111	0,90	0,72	2016	220	14,14	4,0	4,0	4,0	15		2800	
QD1	9	AR CONDICIONADO	2800	3111	0,90	0,72	2016	220	14,14	4,0	4,0	4,0	15			2800
QD1	10	AR CONDICIONADO	2800	3111	0,90	0,72	2016	220	14,14	4,0	4,0	4,0	15	2800		
QD1	11	AR CONDICIONADO	2800	3111	0,90	0,72	2016	220	14,14	4,0	4,0	4,0	15		2800	
QD1	12	AR CONDICIONADO	2800	3111	0,90	0,72	2016	220	14,14	4,0	4,0	4,0	15			2800
QD1	13	AR CONDICIONADO	2800	3111	0,90	0,72	2016	220	14,14	4,0	4,0	4,0	15	2800		
QD1	14	AR CONDICIONADO	2800	3111	0,90	0,72	2016	220	14,14	4,0	4,0	4,0	15		2800	
QD1	15	AR CONDICIONADO	2800	3111	0,90	0,72	2016	220	14,14	4,0	4,0	4,0	15			2800
QD1	16	AR CONDICIONADO	2800	3111	0,90	0,72	2016	220	14,14	4,0	4,0	4,0	15	2800		
QD1	17	AR CONDICIONADO	2800	3111	0,90	0,72	2016	220	14,14	4,0	4,0	4,0	15		2800	
QD1	18	GELADEIRA	600	667	0,90	1,00	600	220	3,03	2,5	2,5	2,5	5	600		
QD1	19	GELADEIRA	600	667	0,90	1,00	600	220	3,03	2,5	2,5	2,5	5		600	
QD1	20	GELADEIRA	600	667	0,90	1,00	600	220	3,03	2,5	2,5	2,5	5	600		
QDFL		SOMA	40.875	46.261	0,888	0,82	27.286	220		25,0	25,0	25,0	100	15.050	14.675	11.150

PREFEITURA	CAU/CREA
	BOMBEIROS/NATURATINS/VIGILÂNCIA

PROJETO	**INSTALAÇÃO ELÉTRICA**	FOLHA	**Única**

PROJETO	**REFORMA DA CRECHE MUNICIPAL TIA ARA**
PROPRIETÁRIO	**FUNDO MUNICIPAL DE EDUCAÇÃO DE BURITI DO TOCANTINS**
LOCAL	**RUA SÃO PAULO, S/N, CENTRO**
CIDADE	**BURITI DO TOCANTINS - TOCANTINS**

ANDRÉ GAIPO ARQUITETO URBANISTA
(63) 9977-1331
arquiteto@andregaipo.com.br
www.andregaipo.com.br

PROPRIETÁRIO

FUNDO MUNICIPAL DE EDUCAÇÃO DE BURITI DO TOCANTINS

QUADRO DE ÁREAS

ÁREA TOTAL REFORMA **490,74 m²**

AUTOR DO PROJETO

Andre Gaipo de Andrade:82992134104

Digitally signed by Andre Gaipo de Andrade:82992134104
DN: C=BR, O=ICP-Brasil, OU=Certificado Digital PF A1, OU=Presencial, OU=41267810000103, OU=AC SyngularID Multipla, CN=Andre Gaipo de Andrade:82992134104
Reason: I am the author of this document
Location:
Date: 2024.10.14 15:29:45-03'00'
Adobe Acrobat version: 23.8.0

ANDRÉ GAIPO - ARQUITETO URBANISTA
CAU - A33602-5

RESPONSÁVEL TÉCNICO

ESCALA	DATA	CONFERIDO	DESENHO
INDICADA	**16/09/2024**		

Descrição:

PROJETO COMPLETO